Luminaire extérieur LED à détection - Professional Line

L 330 S

anthracite
EAN 4007841 053079
Réf. 053079
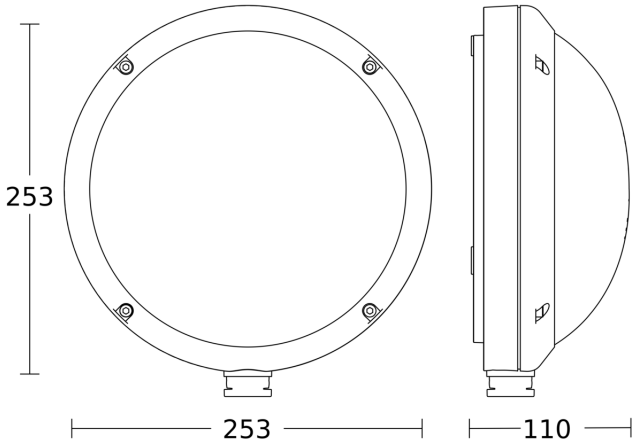
Dessin dimensionnel